brother

AUTOMATIC PRECISION RIVETING MACHINE

Hi-Spin

MODEL : BR2–122

PRICE LIST

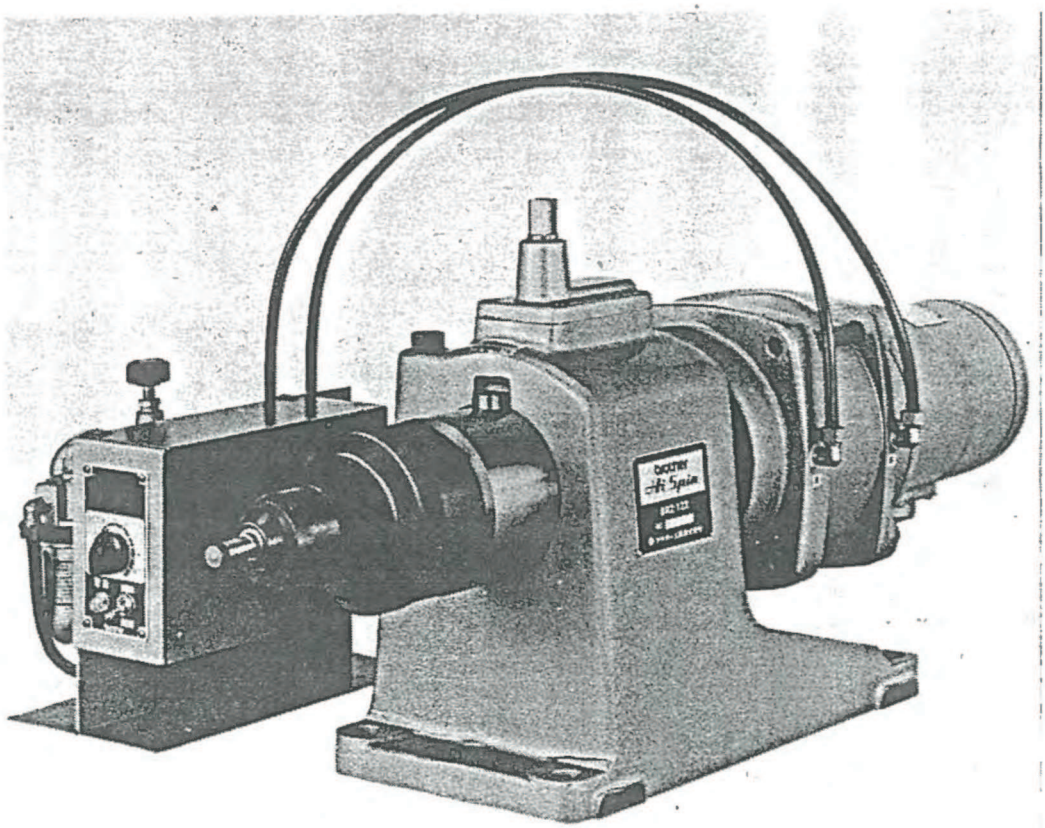

1. 本体外装

Outer parts

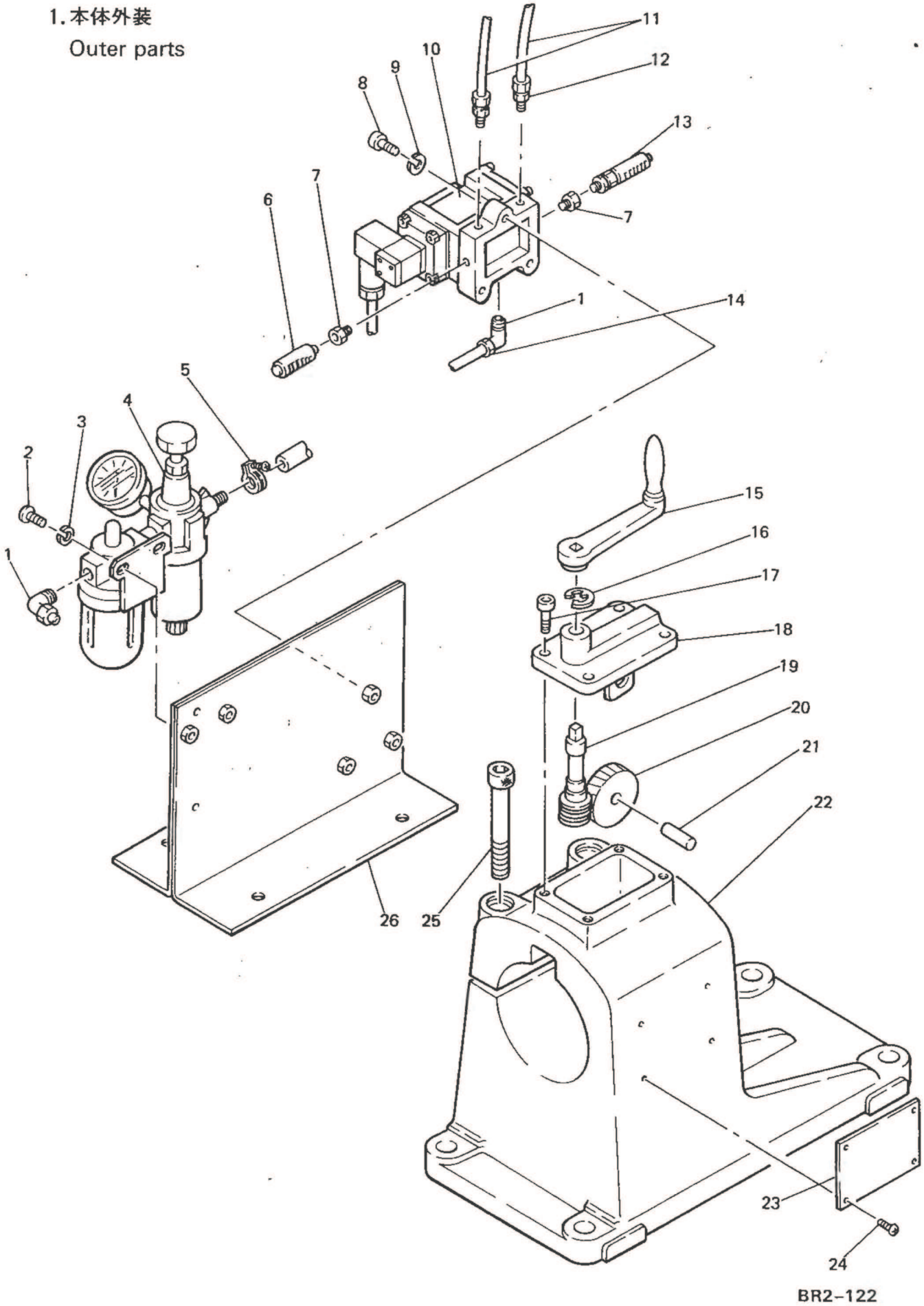

機種名:BR2-122　　機構区分: 1

機構名: **本体外装**

1	606882000	オスエルボ N2-3/8	4
2	002061205	+ナベネジ 6X12	2
3	028060242	バネザガネ 2-6	2
4	615958001	エアユニット 1/4 BR #N	1
5	606062001	ホースバンド	1
6	606092000	サイレンサー 1/8	1
7	606098000	1/8-1/4 トクシュツギテ	2
8	018063031	アナボルト 6X30	3
9	028060242	バネザガネ 2-6	3
10	615916000	バルブ PMS2408C#2	1
11	606886000	N2チューブ 3/8 3	2
12	606883000	オスコネクター N2-3/8	2
13	606091000	スピコン 1/8 クミ	1
14	606943000	N2チューブ 3/8 4	1
15	602110005	ハンドル #2 クミ	1
16	606414001	トメワジクヨウ E15	1
17	018082031	アナボルト 8X20	4
18	602969001	ウオームジクウケハコ BT3	1
19	602482000	ハンドルウォームジク	1
20	602484001	ヘリカルウォームホィール UD2	1
21	606887000	ウオームホイールジク #2	1
22	606940001	ホンタイ BR2 ヨコ	1
23	615909001	シャメイプレート BR2 ヨコ	1
24	200353002	ネジビョウ FKS	4
25	606853001	アナボルト 16X110	2
26	606942001	キキトリツケイタ BR2	1

2. シリンダー関係
Cylinder

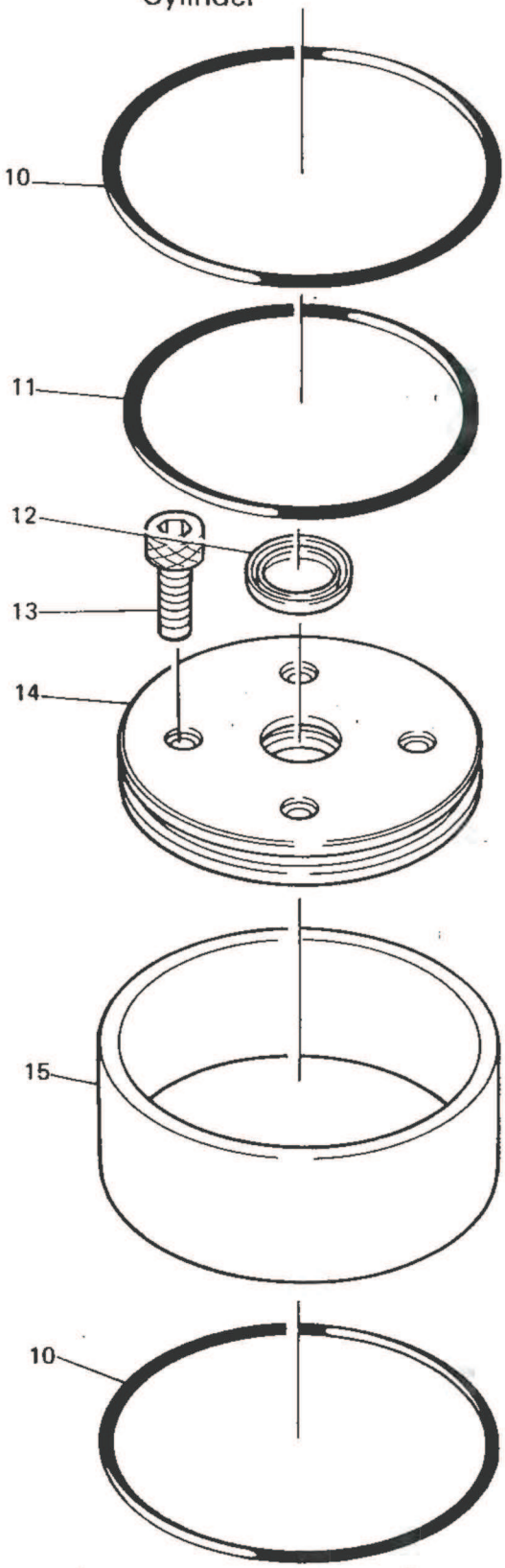

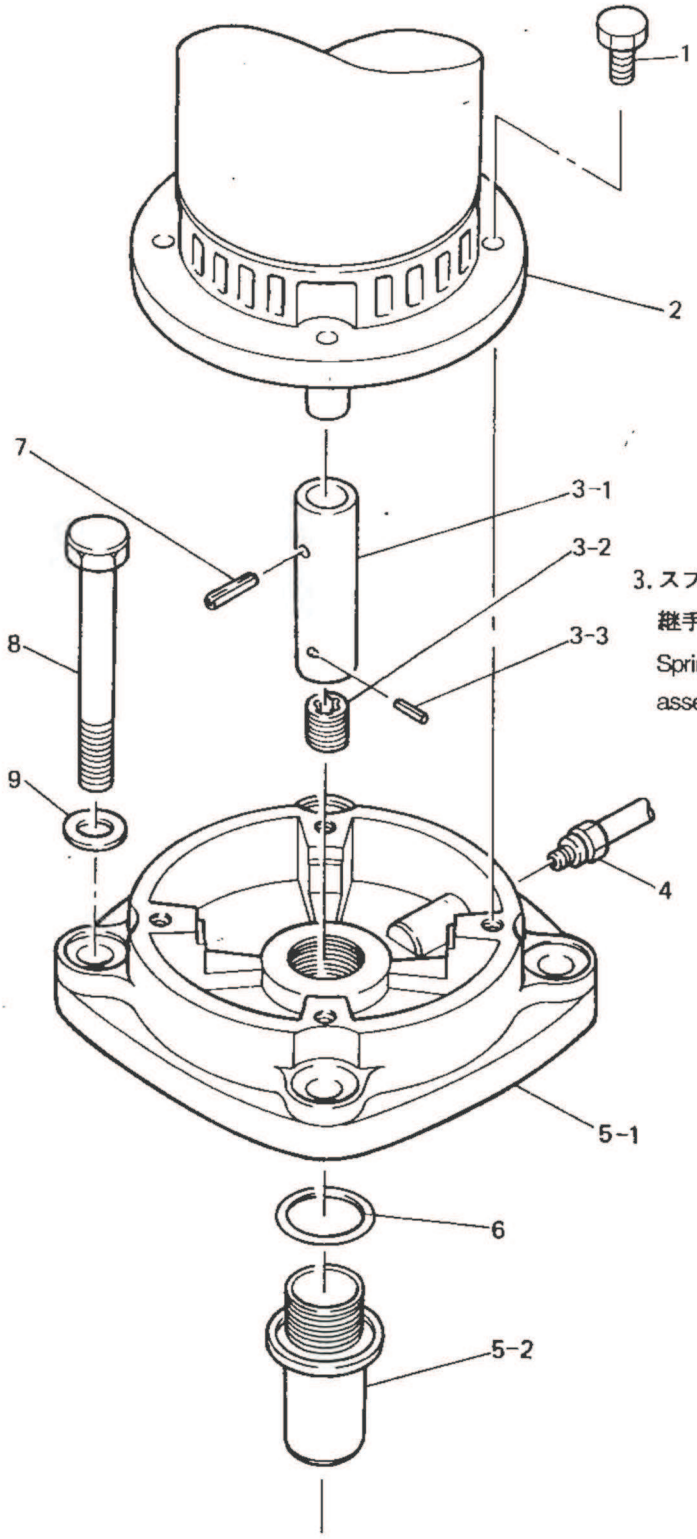

3. スプライン
継手組BR2
Sprine joint
assembly BR2

5. シリンダー上蓋組BR2
Upper cylinder cover
assembly BR2

BR2-122

機種名:BR2-122　　機構区分: 2
機構名: シリンダー関係

1	017102502	ボルト 10X25	4
2	606998001	モータ 4P750W N	1
3	606483001	スプラインツギテクミ BR2	1
3-1	606484000	スプラインツギテ BR2	1
3-2	606480000	スプラインツブッシュ BR1	1
3-3	047301847	スプリングピン 3X18	1
4	606883000	オスコネクター N2-3/8	1
5	615937001	シリンダウエフタクミ BR2	1
5-1	606857001	シリンダウエフタ #2	1
5-2	606860001	エヤートメパイプ #2	1
6	081045870	Oリング S45	1
7	047603047	スプリングピン 6X30	1
8	606858001	ボルト 16X140	4
9	025160132	ヒラザガネショウ16	4
10	081190770	Oリング G190	2
11	606862000	Oリング P175	1
12	606863000	GLYパッキン 40	1
13	018103531	アナボルト 10X35	4
14	606861000	ピストン #2	1
15	606856001	シリンダ 190X76	1

3. クイル関係

Quill

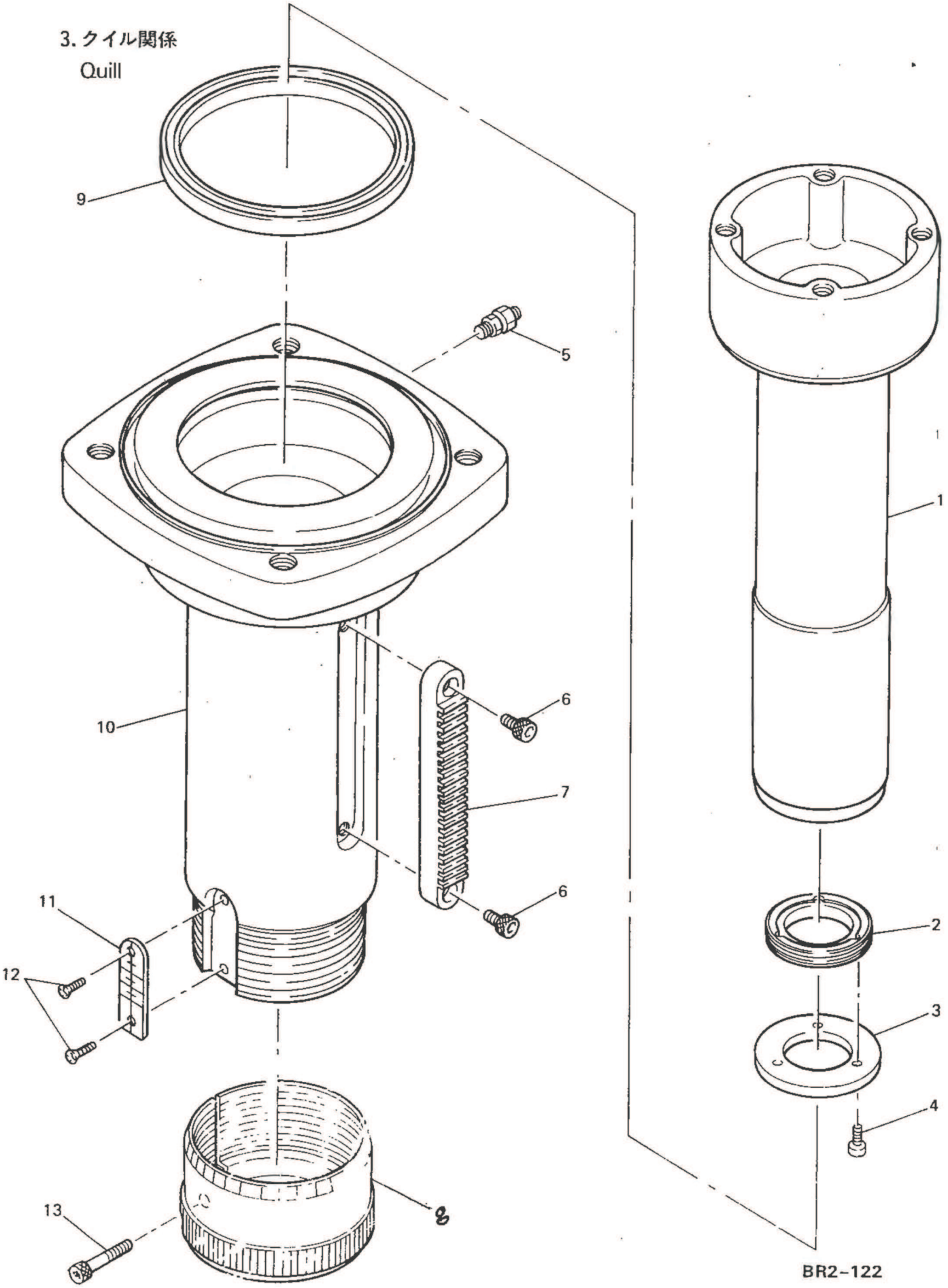

機種名:BR2-122　　機構区分: 4

機構名: クイル関係

1	606864001	ピストンロッド　#2	1
2	606256001	ストッパーネジ　#2	1
3	606257001	ストッパーイタ　#2	1
4	018401031	アナボルト　4X10	3
5	606883000	オスコネクター　N2-3/8	1
6	018081231	アナボルト　8X12	2
7	606874000	ラック　クイルヨウ　#2	1
8	606873001	ストロークチョウセツナット　#2	1
9	606859000	GLYパッキン　145	1
10	606934001	クイル　#2	1
11-1	606872001	ストロークメモリイタ	1
11-2	606958001	ストロークメモリイタ　BR2-Y	1
12	004300605	+サラネジ　3X6	2
13	018084031	アナボルト　8X40	1

4. スピンドル関係
Spindle

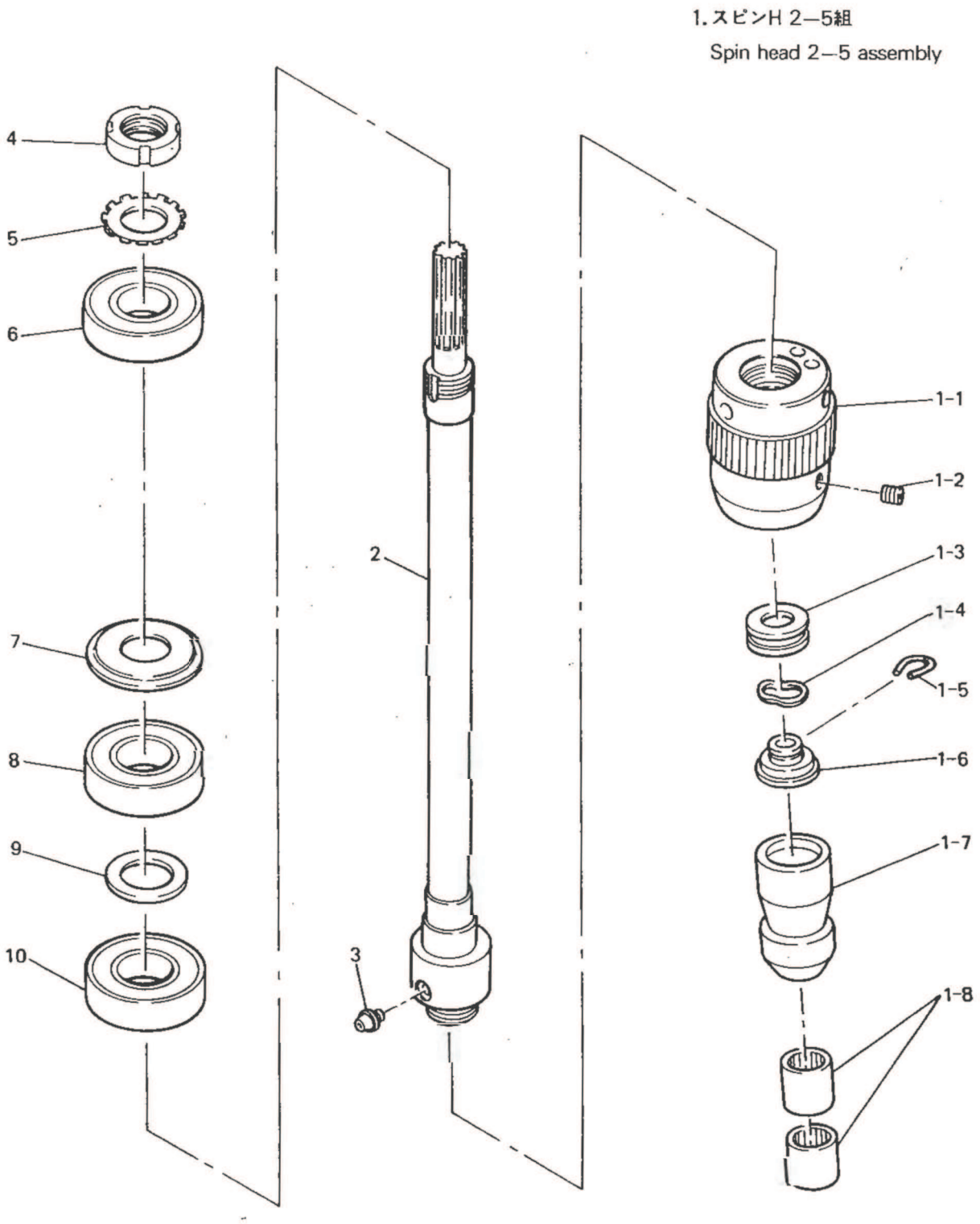

BR2-122

機種名:BR2-122　　機構区分: 5-1

機構名: スピンドル関係

1	606875001	5° スピンヘッド	1
1-1	606876001	スピンHボデー #2-5	1
1-2	606435001	アナトメネジ 8X14ヒラ	1
1-3	072512040	タマジクウケ 51204	1
1-4	606879001	ナミワ BWW-6203	1
1-5	606880001	ポンチヌケトメ バネ #2	1
1-6	606878001	スラストウケ #2	1
1-7	606877001	ﾍﾞｱﾘﾝｸﾞﾎﾙﾀﾞ#2	1
1-8	606881000	コロジクウケ HK1622	2
2	606948000	スピンドル BR2	1
3	606871000	グリースニップル 6	1
4	073050000	ジクウケナット AN05	1
5	074050030	ジクウケザガネ AW05	1
6	076305600	タマジクウケ 6305VV	1
7	606946000	グリースカバーイタ	1
8	077305200	タマジクウケ 7305B	1
9	606947000	カラー 25X40X2	1
10	076206600	タマジクウケ 6206VV	1

5. コントロール　ユニット
Control unit

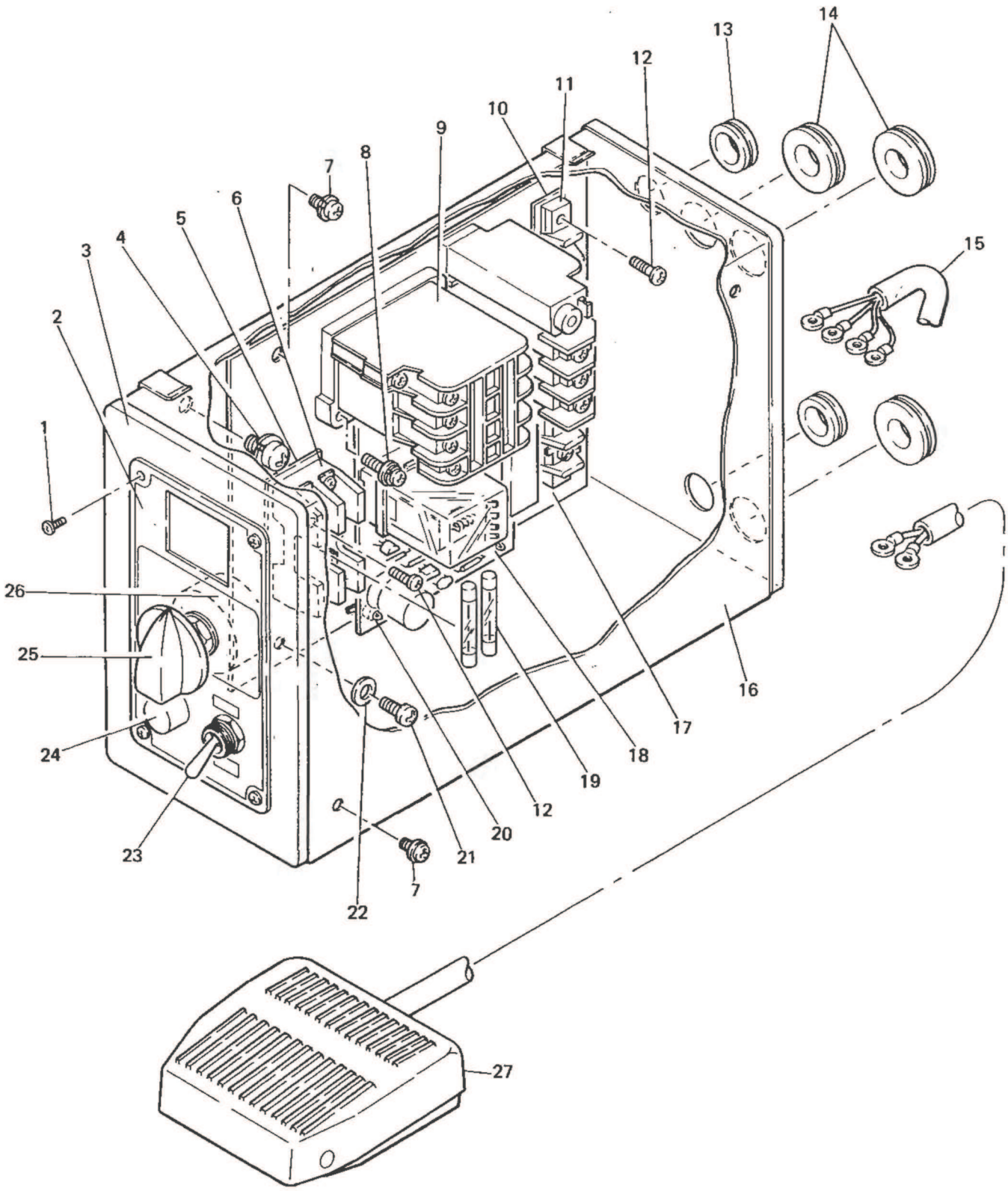

BR2-122

機種名:BR2-122　　機構区分: 7
機構名: コントロール　ユニット

1	615763001	セイギョハコ　クミ　BR2	1
1-1	002400505	+ナベネジ　4X5	4
1-2	615912001	カザリイタ　BR	1
1-3	604541002	セイギョハコ	1
1-4	602379001	+ナベネジ　6X10　セムス	2
1-5	604550000	ゼツエンシ　26X55	1
1-6	606911000	ヒューズホルダ　2P	1
1-7	602372001	+ナベネジ　4X8Wツキ	5
1-8	602394001	+ナベネジ　4X16SWツキ	2
1-9	606914001	サーマルリレー　3931-02A	1
1-10	604547000	ゼツエンシ　20X120	2
1-11	604546001	9Pタンシダイ	1
1-12	002401205	+ナベネジ　4X12	4
1-13	606190001	ブッシング　452S-8	2
1-14	606516001	ブッシング　452S-11	3
1-15	606915001	キャブタイヤケーブル　クミ	1
1-16	604542002	セイギョハコ　フタ	1
1-17	604631001	パーツプレート	1
1-18	615630001	BR01STキバン　クミ	1
1-19/1	606109000	カンイリヒューズ　10A	2
1-19/2	606600000	プラグヒューズ　5A	2
1-20	220290001	ホルダ	4
1-21	002401060	+ナベネジ　4X10　ドウ	1
1-22	602746000	ヒラザガネチュウ　4　トク	1
1-23	606908000	トグルスイッチ　T315K	1
1-24	606909000	パイロットランプ	1
1-25	615963000	ツマミ　マルヤガタ	1
1-26	615787001	カヘンテイコウキ　30B	1
1-27	606370001	フートスイッチ	1

※ スピンヘッド中心からの距離に対するワーク許容高さ。
尺度1/1の組図の上に重ねてご使用下さい。

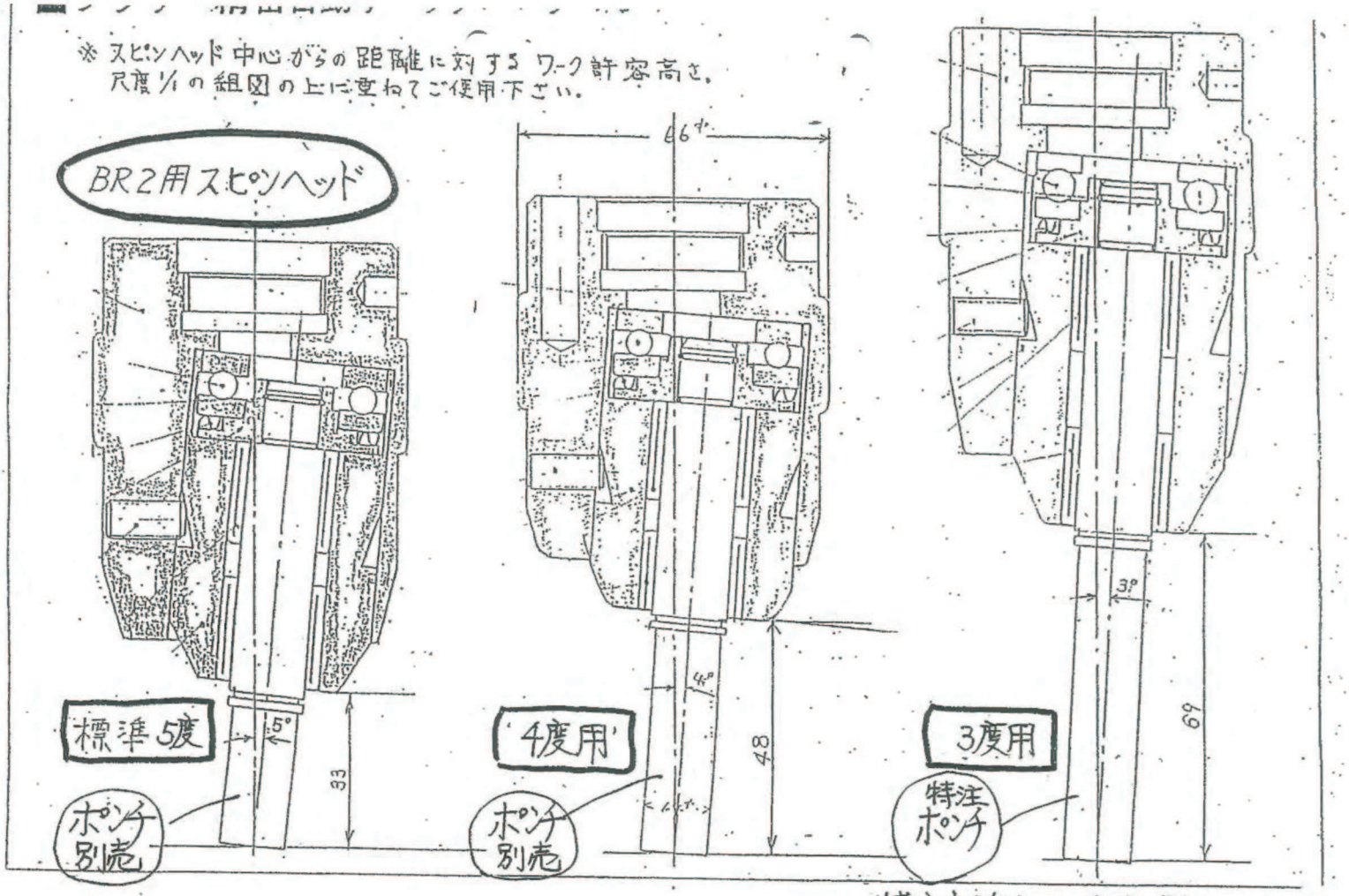

特注ポンチはブラザーでは製作しておりません

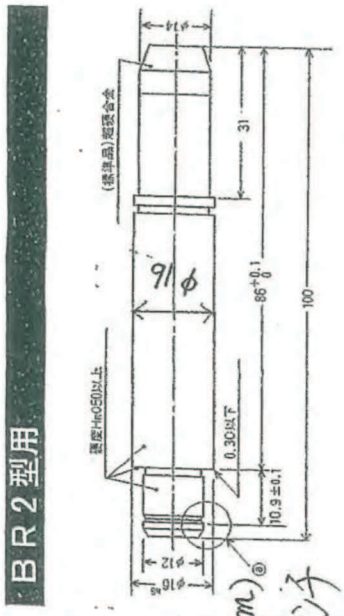

(ポンチ全長100mm)
5度標準ポンチ

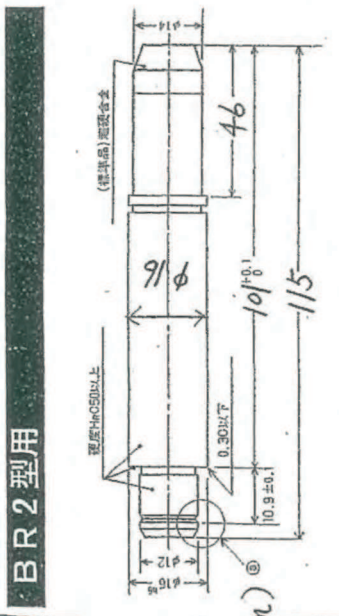

ポンチ全長115mm)
4度ポンチ

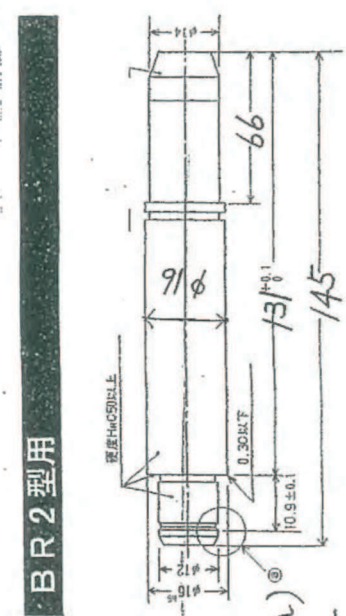

ポンチ全長145mm)
3度特注ポンチ
(ブラザーでは製作しておりません)

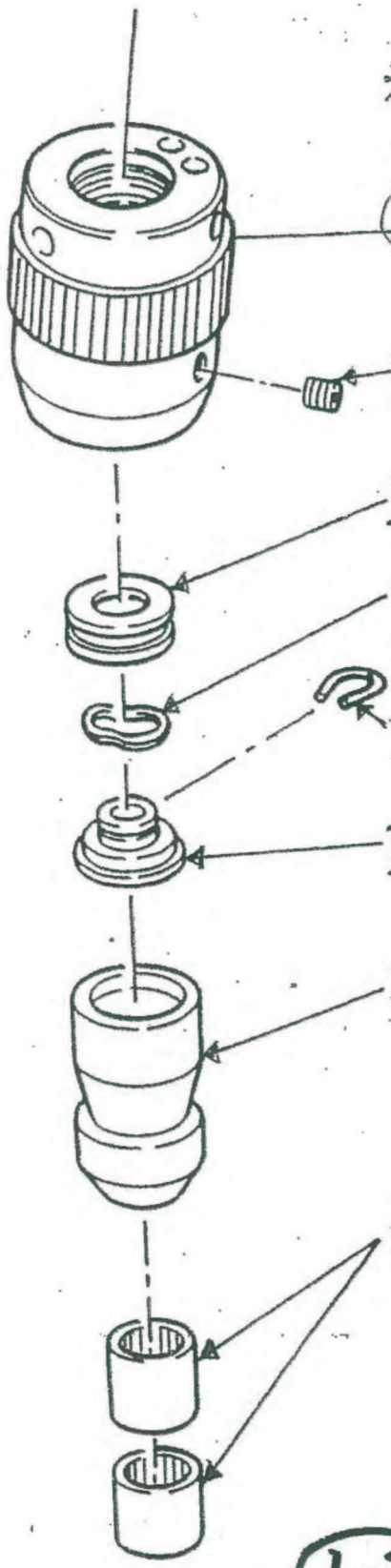

※ (1-1) は単品販売不可です

ボディー (1-1) が必要な場合

↓

(1-1) ~ (1-8) 迄のセット品になります

1-2 (606435001) 穴止メネジ 8×14ヒラ

1-3 (07251/2040) 玉軸受 51204

1-4 (606879001) ナミワ BWW-6203

1-5 (606880001) ポンチ抜止メバネ #2

1-6 (606878001) スラストウケ #2

1-7 (606877001) ベアリングホルダー #2

1-8 (60688/000) コロ軸受 HK1622

↑ 1台 (2個使用)

(1-3) → スラストベアリング (1個使用)

(1-8) → ニードルベアリング (2個使用)

BR2-121 用 5°スピンH(穴) 5度用

(使用されるポンチ全長 100mm)

606875001

※(1-1)は、単品販売不可です
(1-1)が必要な場合
↓
(1-1)~(1-8)迄のセット品になります

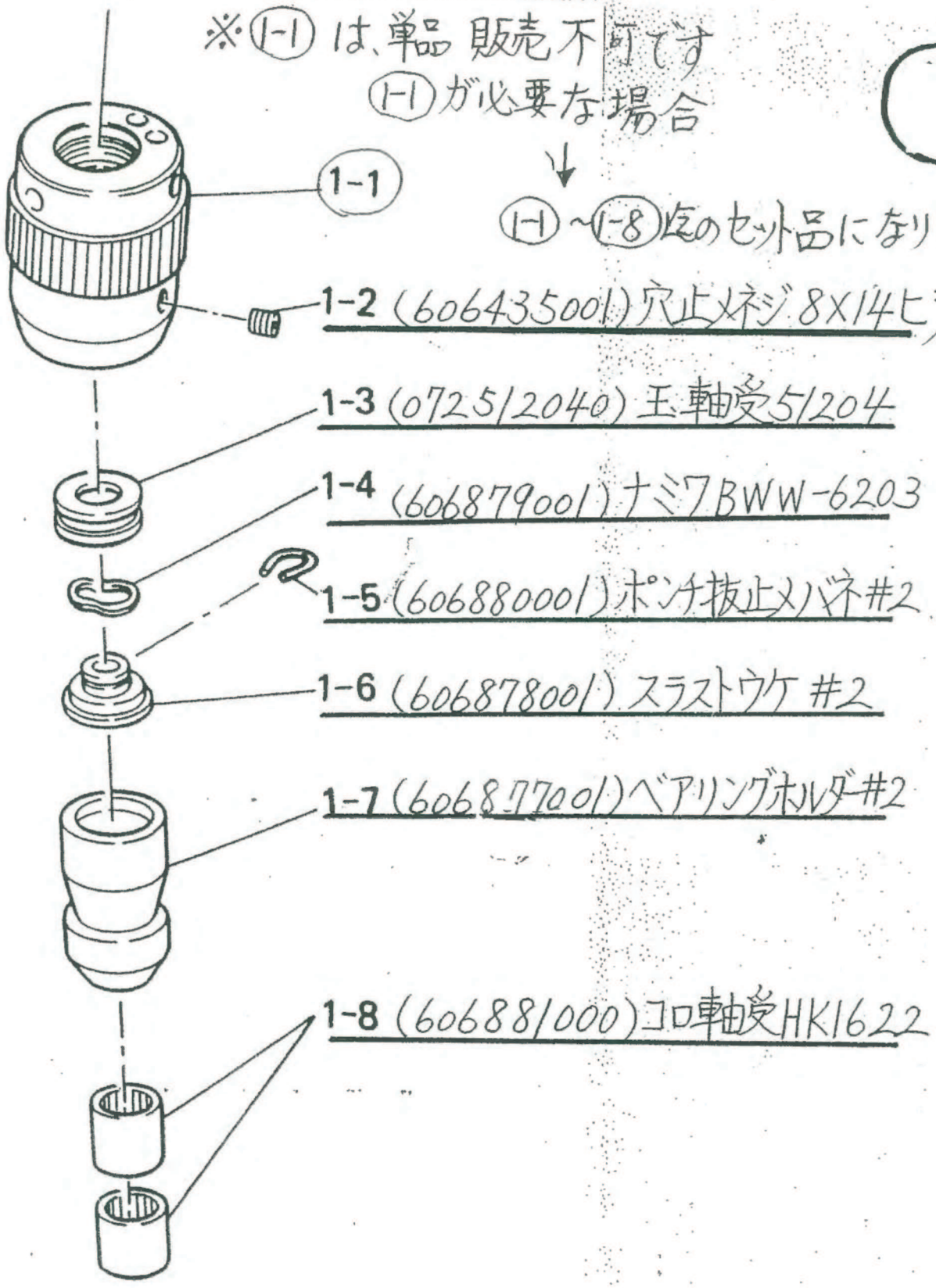

BR2-121用4°スピンH(穴) 4度用
(60690/001)

(使用されるポンチ全長)
115mm

※(1-1)は単品販売不可です

(1-1)が必要な場合

↓

(1-1)～(1-8)迄のセット品になります

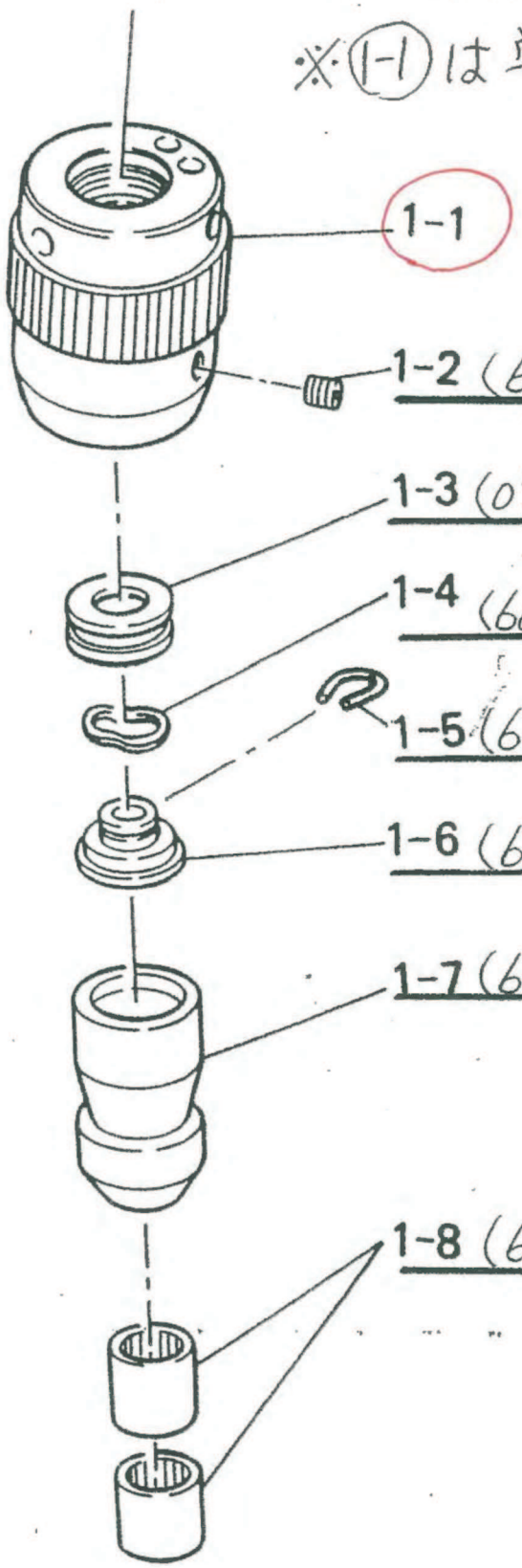

1-2 (606435001) 穴止メネジ 8X14ヒラ

1-3 (07251/2040) 玉軸受5/204

1-4 (606879001) ナミワBWW-6203

1-5 (606880001) ポンチ抜止メバネ#2

1-6 (606878001) スラストウケ #2

1-7 (606905001) ベアリングホルダー#2-3

1-8 (60688/000) コロ軸受HK1622

1台 2個使用

BR2-121用 3°スピンH(穴) 3度用

(使用されるポンチ全長)

145mm (606903001)

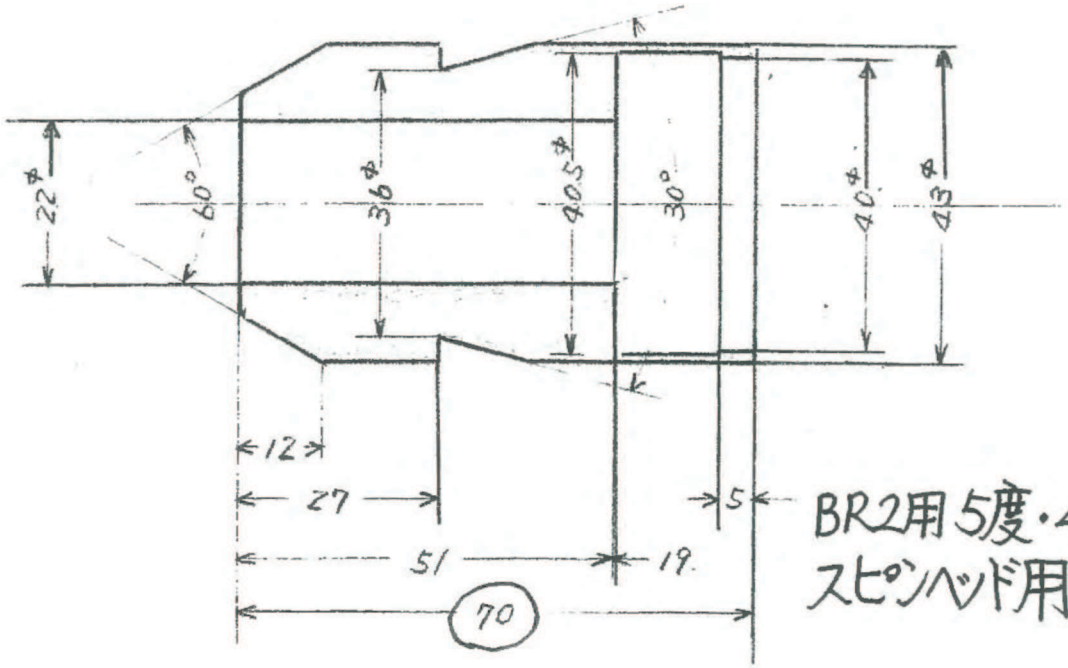

BR2用5度・4度
スピンヘッド用

60687700/ ベアリングホルダー#2（全長70）

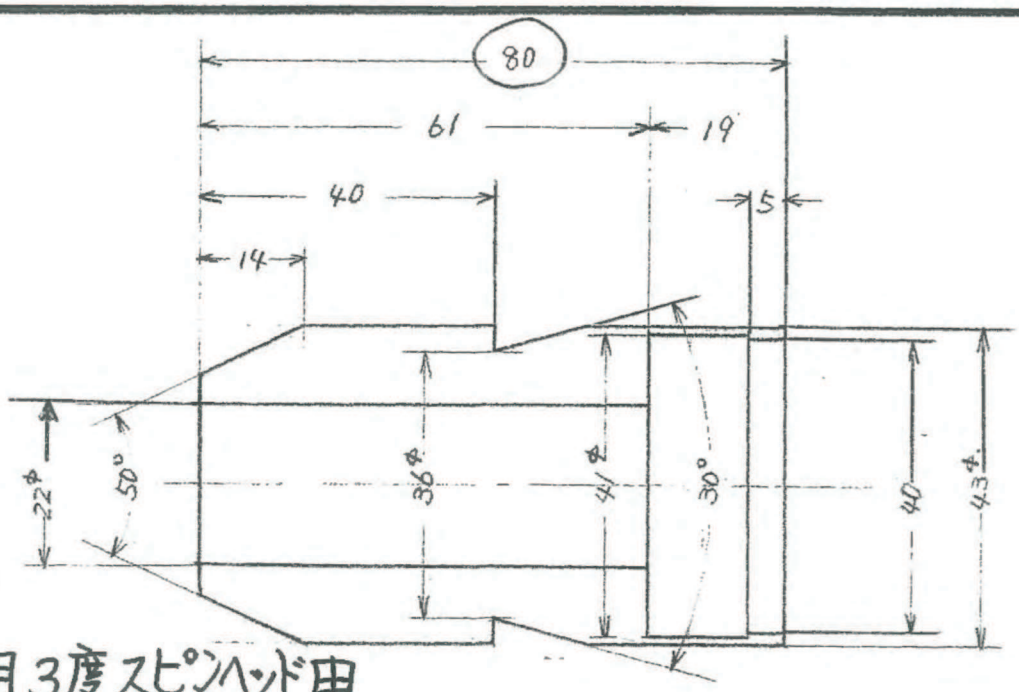

BR2用3度スピンヘッド用

60690500/ ベアリングホルダ#2-3（全長80）

箇所の確認	BR2用　３度用ポンチの確認

対象機種：　BR2-121/BR2-122

ポンチ全長　145mm＝　BR2用３度用ポンチです。

３度用ポンチは、特注ポンチになります。
ブラザーでは、製作しておりません。
製作会社を紹介します。
お問合せ願います。

【特注ポンチ製作会社】

昭和工機（株）　担当　原田　様
TEL　03-6458-0084
FAX　03-6458-0067

＊A型、B型のみ製作可能

（株）弘機商会　担当　高原　様
TEL　03-3732-5461
FAX　03-3732-5464

箇所の確認	BR2用　５度用ポンチの確認

対象機種：　BR2-121/BR2-122

ポンチ全長　100ｍｍ＝5度用ポンチです。

A・B・C型　どのタイプになりますか？

ポンチ先端ｄ寸法いくつですか？

（例）B型　ポンチ先端ｄ寸法：　８パイ

652208001　ポンチB8-2-5度　になります。

サイズ資料	BR2用　５度標準ポンチ　一覧表

対象機種：　BR2-121/BR2-122

ポンチ全長　100mm　＝　５度用

652108001　　ポンチA8-2-5度

652110001　　ポンチA10-2-5度

652112001　　ポンチA12-2-5度

652114001　　ポンチA14-2-5度

652208001　　ポンチB8-2-5度

652210001　　ポンチB10-2-5度

652212001　　ポンチB12-2-5度

652214001　　ポンチB14-2-5度

652308001　　ポンチC8-2-5度

652310001　　ポンチC10-2-5度

652312001　　ポンチC12-2-5度

652314001　　ポンチC14-2-5度

ＢＲ２型用

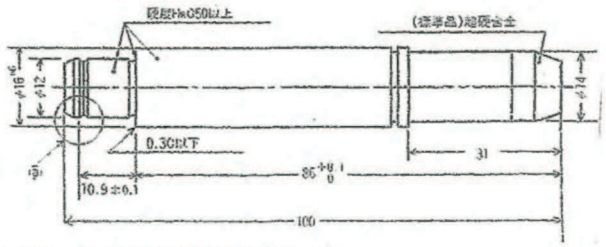

ポンチ呼び寸法表(φd)

	A　型	B　型	C　型
ＢＲ０型用	3，5，7		2，3，4，5，6，7
ＢＲ１型用	3，5，8		3，4，5，6，7.5
ＢＲ２型用	8，10，12，14		8，10，12，14
		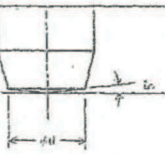	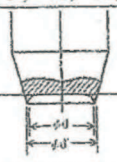

ＢＲ０型用

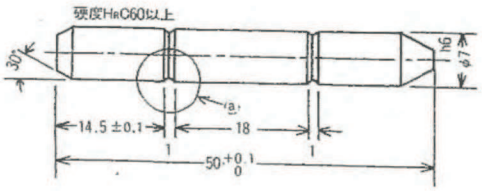

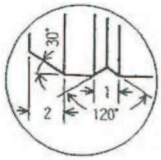

ⓐ部詳細

ＢＲ２型用

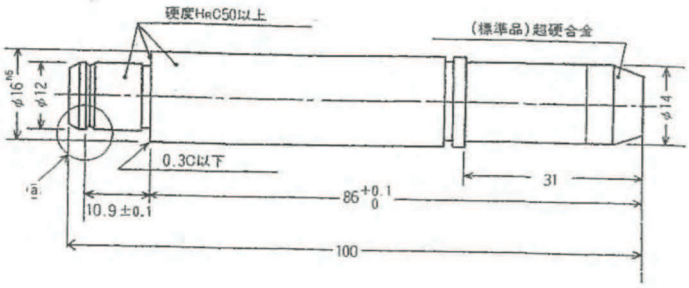

ポンチ呼び寸法表(φd)

	A　型	B　型	C　型
ＢＲ０型用	3，5，7		2，3，4，5，6，7
ＢＲ１型用	3，5，8		3，4，5，6，7.5
ＢＲ２型用	8，10，12，14		8，10，12，14
	φd	5 φd	φd φd'

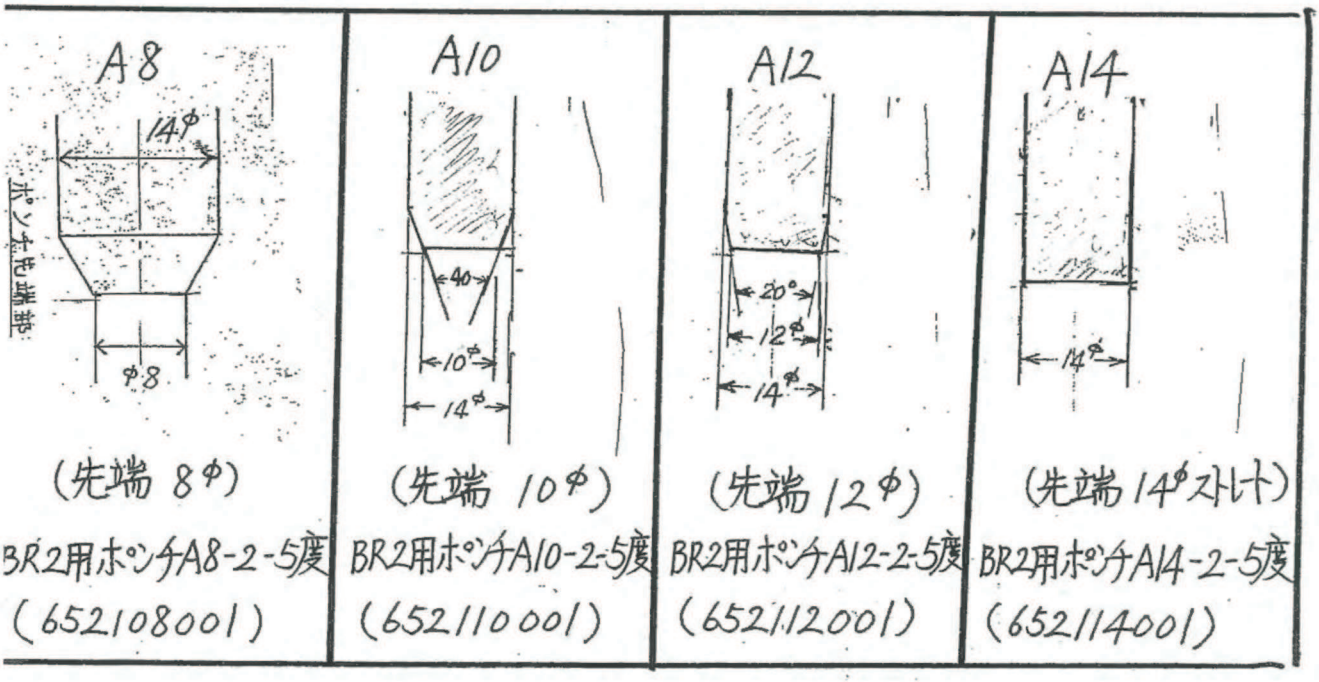

(先端 8φ)	(先端 10φ)	(先端 12φ)	(先端 14φストレート)
BR2用ポンチA8-2-5度	BR2用ポンチA10-2-5度	BR2用ポンチA12-2-5度	BR2用ポンチA14-2-5度
(652108001)	(652110001)	(652112001)	(652114001)

B型ポンチ先端部

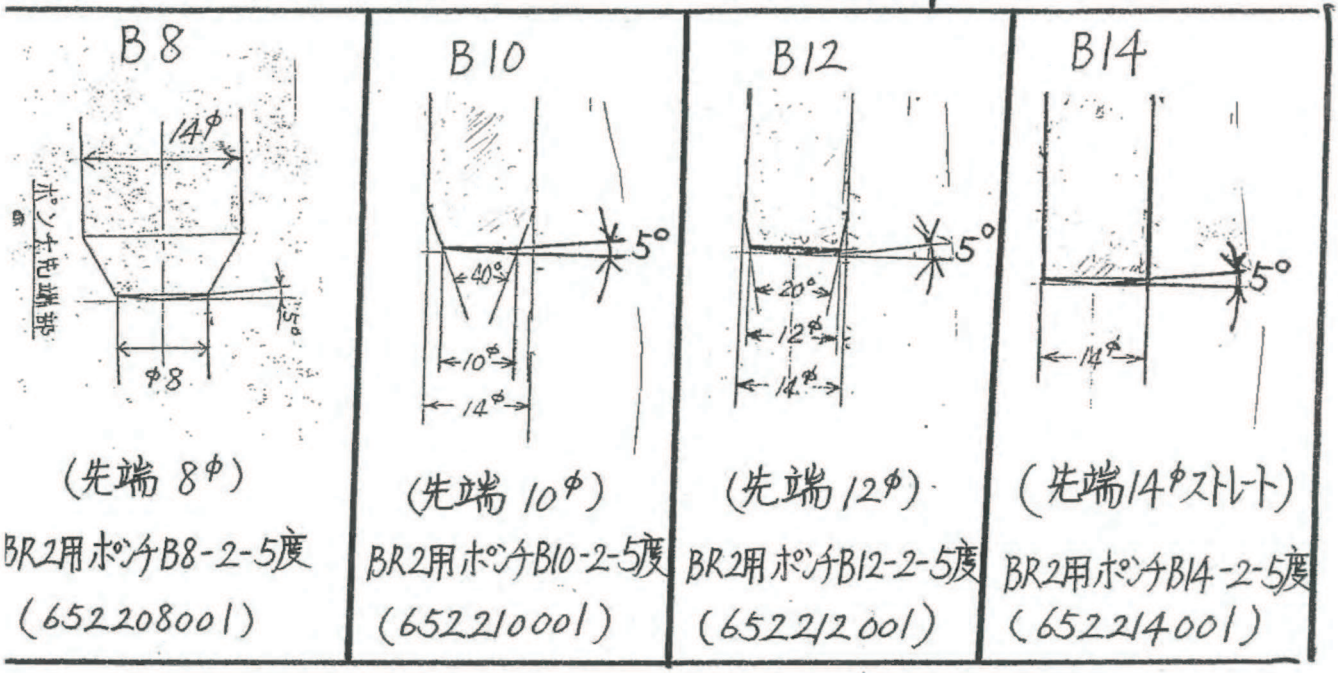

B8	B10	B12	B14
(先端 8φ)	(先端 10φ)	(先端 12φ)	(先端14φストレート)
BR2用ポンチB8-2-5度	BR2用ポンチB10-2-5度	BR2用ポンチB12-2-5度	BR2用ポンチB14-2-5度
(652208001)	(652210001)	(652212001)	(652214001)

BR2用 5度用 C型ポンチ先端部(標準ポンチ)

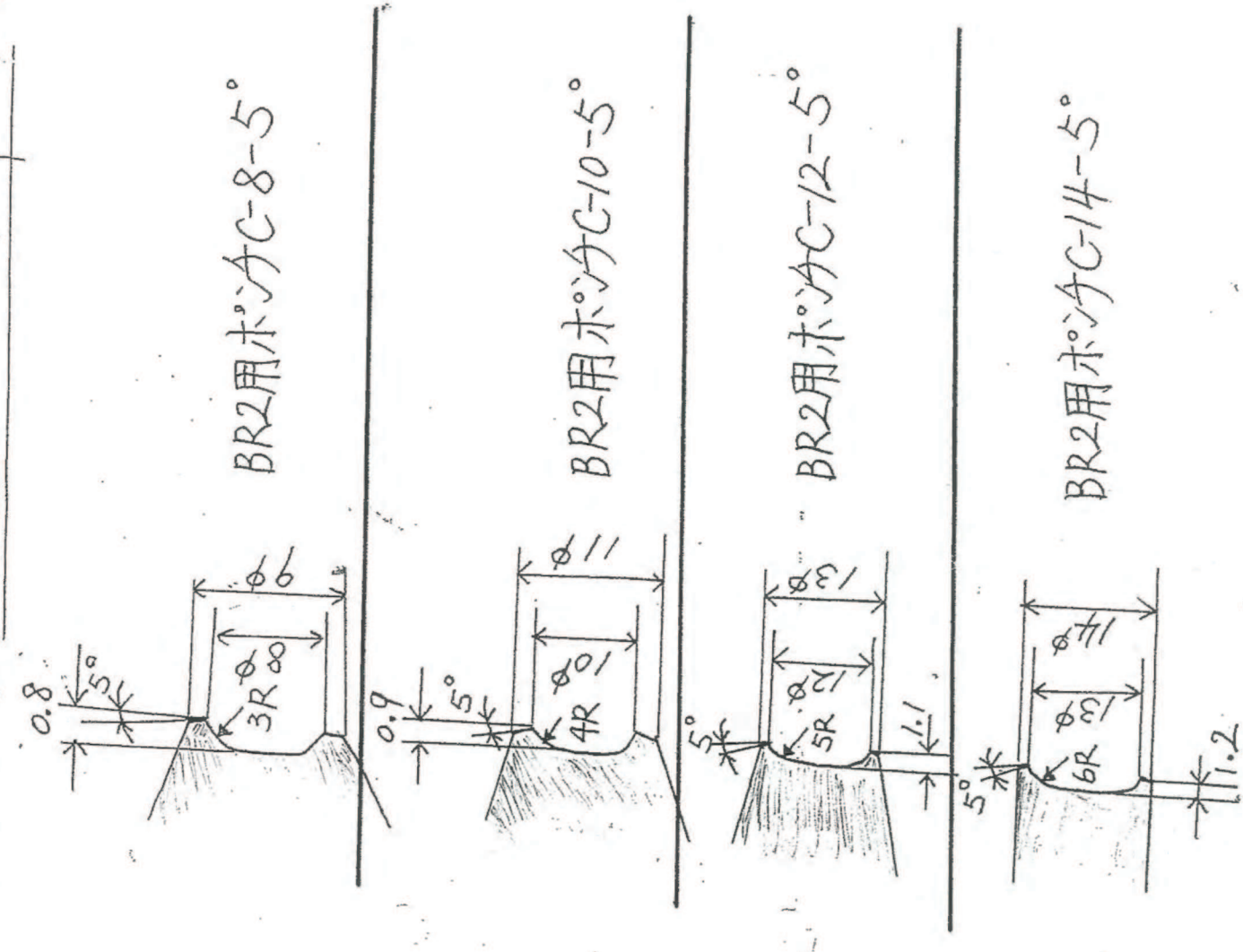

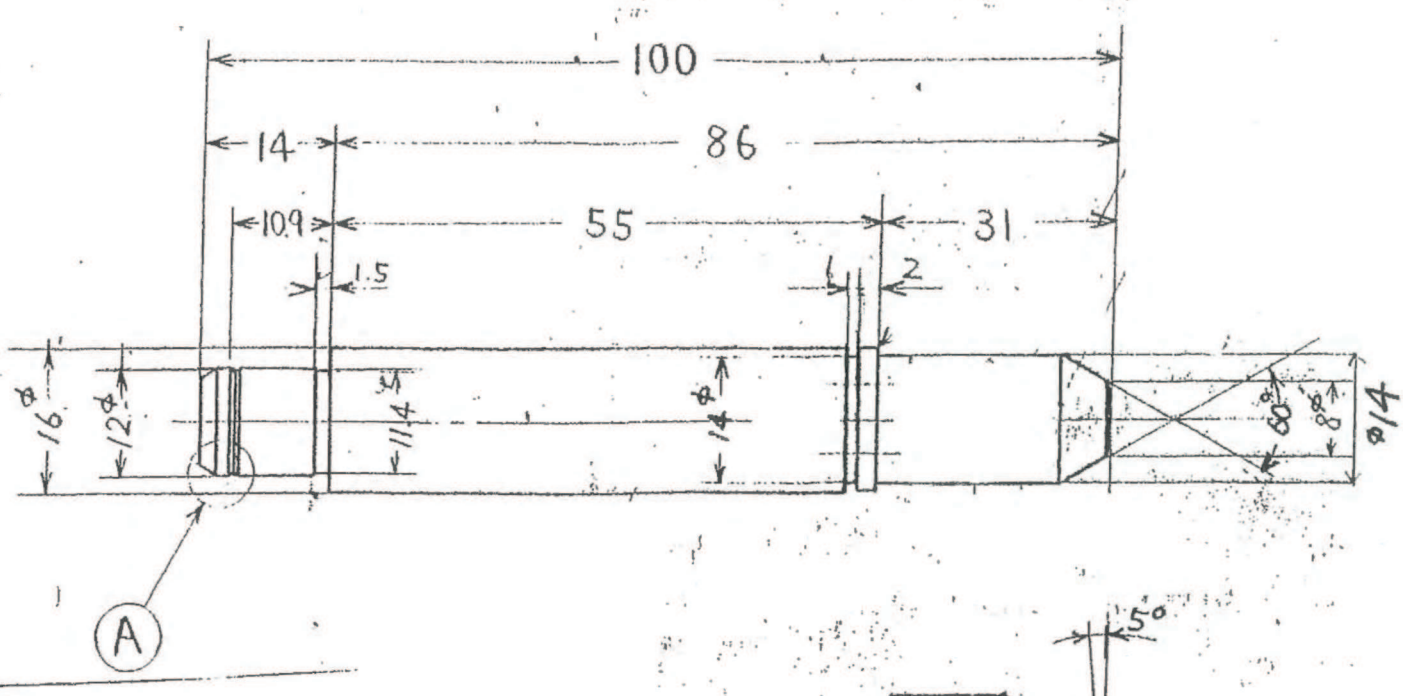

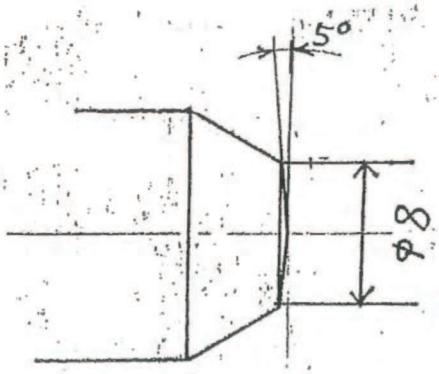

ポンチ先端部詳細

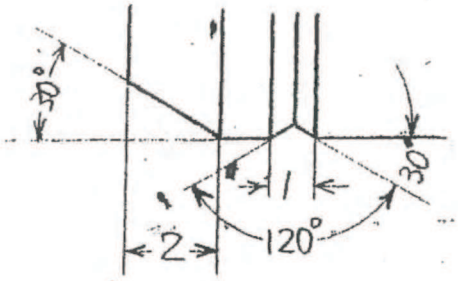

Ⓐ 部 拡大図(5/1)

(参考図)

BR2用5°ポンチ B-8

品名	ポ	ン	チ		B	8		#	2	-	
部品コード	6	5	2	2	0	8	0	0	1		

箇所の確認	BR2用　4度用ポンチの確認

対象機種：　BR2-121/BR2-122

ポンチ全長　115ｍｍ＝4度用ポンチです。

A・B・C型　どのタイプになりますか？

ポンチ先端ｄ寸法いくつですか？

（例）B型　ポンチ先端ｄ寸法：　８パイ

657208001　ポンチB8-2-4度　になります。

サイズ資料	BR2用　4度用ポンチ　一覧表

対象機種：　BR2-121/BR2-122

ポンチ全長　115mm　＝　4度用

657108001　　ポンチA8-2-4度

657110001　　ポンチA10-2-4度

657112001　　ポンチA12-2-4度

657114001　　ポンチA14-2-4度

657208001　　ポンチB8-2-4度

657210001　　ポンチB10-2-4度

657212001　　ポンチB12-2-4度

657214001　　ポンチB14-2-4度

657308001　　ポンチC8-2-4度

657310001　　ポンチC10-2-4度

657312001　　ポンチC12-2-4度

657314001　　ポンチC14-2-4度

■ポンチ呼び寸法表（φd）

	A 型	B 型	C 型
BR2型用（4度用）	8・10・12・14		8・10・12・14
		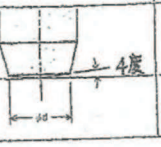 4度	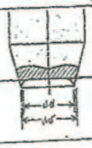

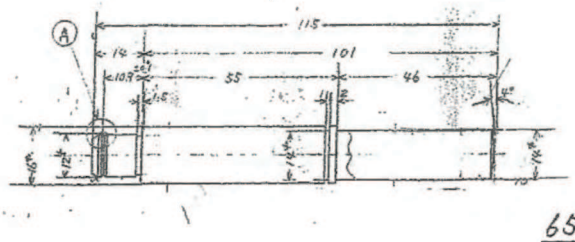

（参考）

657214001 BR2用ポンチB14-2-4度

ポンチ呼び寸法表(φd)

	A 型	B 型	C 型
BR2型用 (4度用)	8・10・12・14		8・10・12・14
	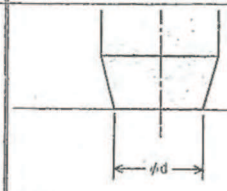	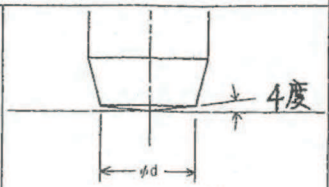	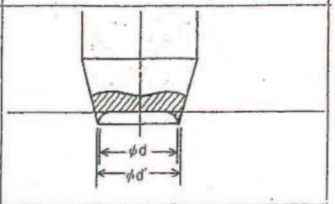

A型 先端部拡大

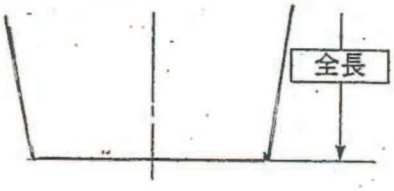

B型 先端部拡大

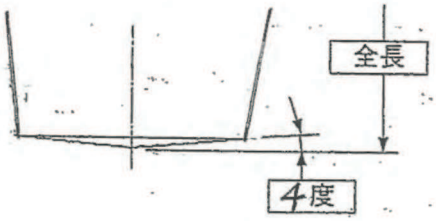

C型 先端部拡大

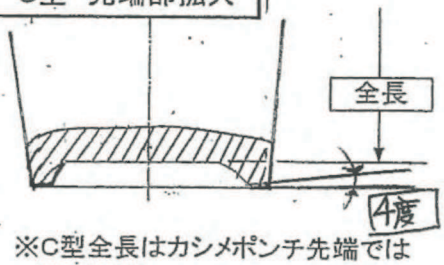

※C型全長はカシメポンチ先端ではありません。

カシメ形状 ※カシメ外周はリベット材質の展延性により形状が変わります。

A型

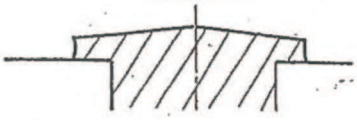

B型

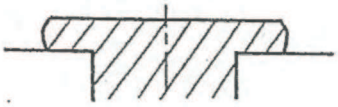

C型

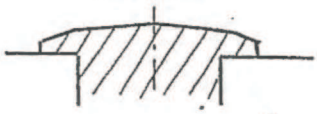

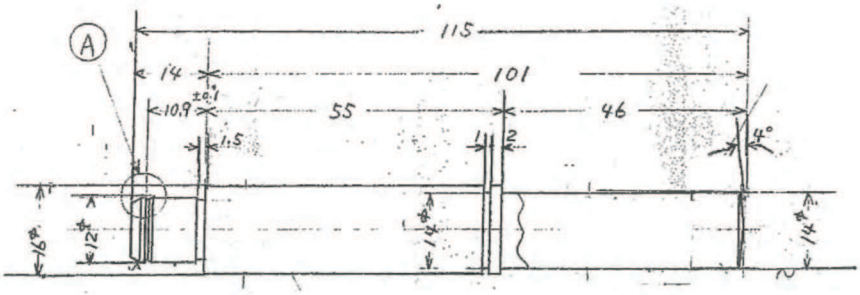

Ⓐ部拡大図

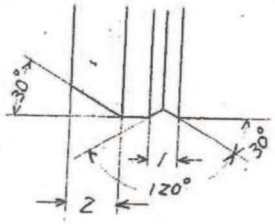

657214001 BR2用ポンチB14-2-4度 (参考図)

箇所の確認	BR2-121用　モーターの確認

対象機種：BR2-121/BR2-122

BR1-103　2011年生産中止した機械です。

（モーターだけの場合）

606998001　②モータ４P750W（１個）

（モーター＋ツギテ組付希望の場合）

ツギテの断面を確認願います。

（旧タイプツギテ）

606865000　（3-1-3-2）スピンドルツギテ組(旧)

（新タイプツギテ）

615971001　（3-1-3-2）スプラインツギテ組（新）

606998001　②モータ４P750W（１個）

047603047　⑦スプリングピン6x30（１個）

＊組付希望される場合、必ず、**組付希望**と明記して発注願います。

在庫有りで、組付日数　15日間かかります。

BR2-121・122

3. スプライン継手

組 BR2

Sprine joint

assembly BR2

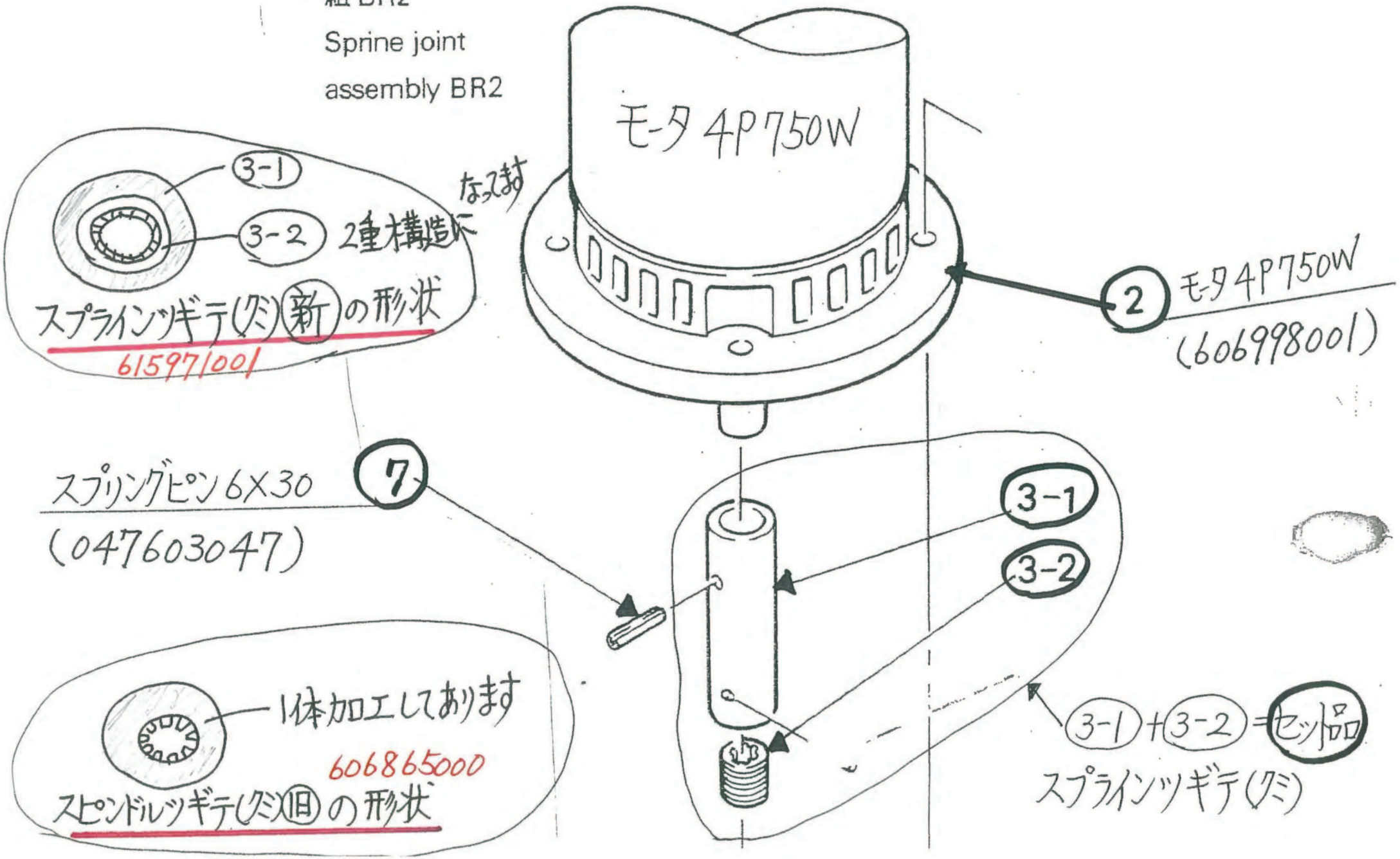

BR2用モーター＋ツギテ付の確認です

①ツギテのスピンドルが入る断面を確認願います。

旧タイプの場合：　一体加工の形状です。

新タイプの場合：　2重構造で、外周・中側の色が違い、スピリングピンで組付してあります。

ツギテの外径寸法同じ・製造キバンでも見分けが出来ません。
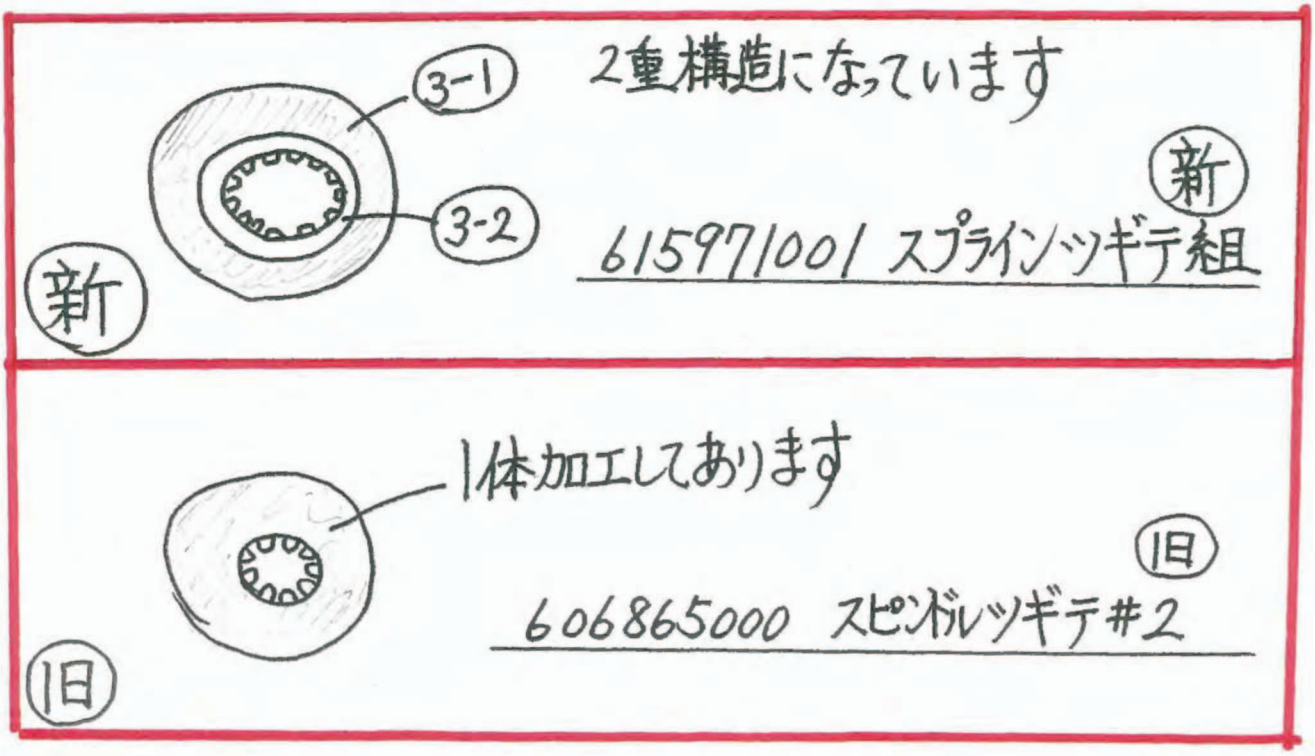
ツギテの断面で判定お願いします。